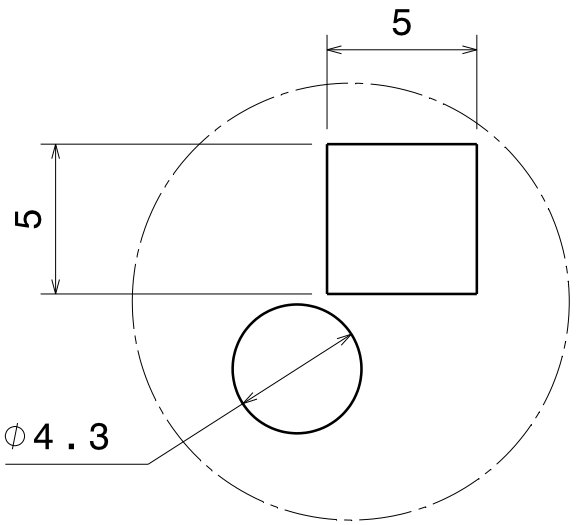

Detail A
Scale: 4:1

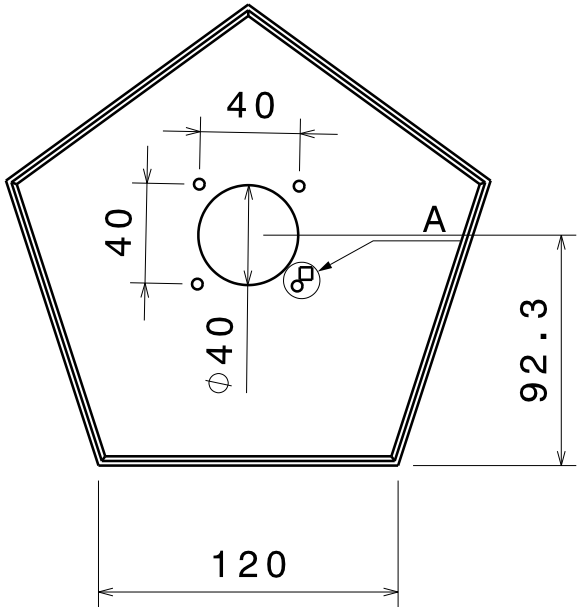

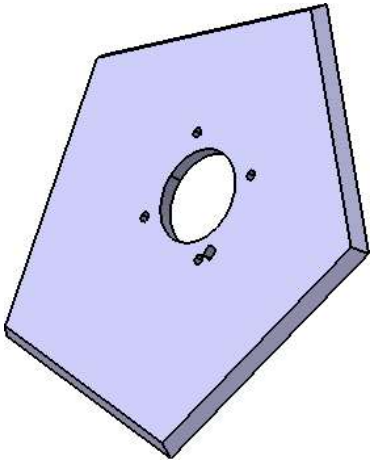

Projeto Integrador 2 - Dengue FCTE	
Brasília - DF 24/05/2025	
SIZE A4	
SCALE 1:1	Dimensão: mm
Título:	Pentagono Ventilador
Modelo 3D:	Alejandro
Detalhes:	Alejandro
Revisão:	Gabriela
Material:	PLA